MS/OL 24.03.2021

Datenblatt

Technische Beschreibung **Artikel-Abbildung**

Abschließbare Außensteckdose Serie 9015, für Winkelstecker

kann mit eingestecktem Stecker geschlossen werden

- 230 V, 16 A,
- **IP44 bei senkrechter Wandmontage**
- **ausschließlich zur Wandmontage**
- **Steckdose mit erweitertem Berührungsschutz**
- klare Polycarbonat-Deckel mit umlaufend eingeschäumter Dichtung als Regen- und Spritzwasserschutz

Mit Lasche für Vorhängeschloss, somit Schutz vor Stromdiebstahl!!!

Ideal für die Stromabnahme im Garten, im Keller, in der Waschküche, in der Garage usw.

Einsetzbar für z. B. Waschmaschine und Trockner, Weihnachtsbeleuchtung, Rasenmäher, Lichterketten, Elektro-Grill usw.

Wichtige Hinweise:

- Den Deckel im nicht montierten Zustand NICHT schließen, da dieser sonst nur schwer wieder zu öffnen ist
- Nur Leitungen entsprechend der Anwendung und der VDE-Vorschriften verwenden, max. Leitungsquerschnitt 1,5 mm² bis 2,5 mm²

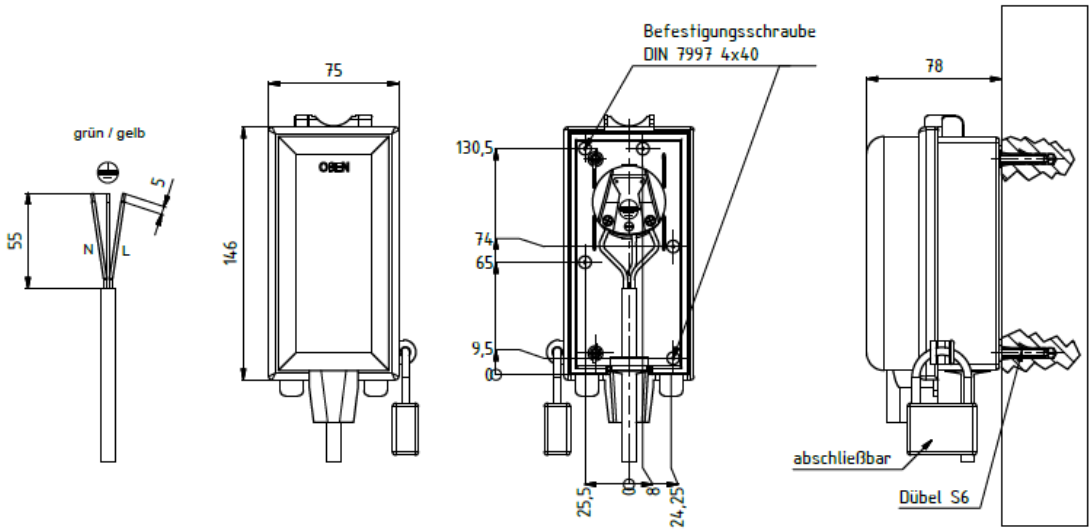

inter BÄR-Nr.	*Ausführung*
9015-002…	Lieferung ohne Schloss + Stecker

Technische Änderungen vorbehalten!
Der Anschluss an das 230 V-Netz darf nur von einer Elektro-Fachkraft durchgeführt werden!

inter BÄR GmbH + Co. KG, Hälverstraße 43, 58579 Schalksmühle, Tel. 02355 893-0, www.interbaer.de